Scheda prodotto

LK-ALBS 200K

Ruota con supporto girevole in lamiera d'acciaio, versione per alte portate, ruota per alte portate con rivestimento in poliuretano Blickle Besthane® Soft, con corpo ruota in alluminio

EAN 4047526025144
ID 742701
Nomenclatura doganale 87169090

Made in Germany

Blickle Besthane® Soft

Supporto: serie LK
- lamiera d'acciaio robusta, zincatura galvanica, passivato blu, senza Cr6
- doppio cuscinetto a sfere nel gruppo rotante
- robusto perno centrale (dal Ø ruota 125x50 mm)
- guarnizione del gruppo rotante
- gioco minimo del gruppo rotante, alta scorrevolezza e lunga durata grazie alla speciale rivettatura dinamica Blickle

Ruota: serie ALBS
- rivestimento: elastomero di poliuretano di prima qualità Blickle Besthane® Soft, durezza 75 Shore A, colore blu, antitraccia, non macchia al contatto
- corpo ruota: alluminio pressofuso, colore grigio argento

Altre caratteristiche:
- elevata resistenza chimica a molti agenti aggressivi
- resistenza termica: da -20 °C a +70 °C, per breve tempo fino a +90 °C, portata ridotta oltre +40 °C

Durezza dell'anello / rivestimento
75 Shore A

Forza di spinta
eccellente

Resistenza all'usura
molto buono

Protezione del pavimento / facilità di manovra
molto buono

Data tecnici:

Ø ruota (D)	200 mm
Larghezza ruota	50 mm
Portata a 4 km/h	600 kg
Portata (statica)	1'500 kg
Tipo di scorrimento	cuscinetto a sfere
Altezza totale (H)	245 mm
Dimensioni piastra	140 x 110 mm
Interasse fori di fissaggio	105 x 75–80 mm
Ø foro centrale	11 mm
Disassamento (F)	62 mm
Resistenza termica min	-20 °C
Resistenza termica max	70 °C
Durezza del rivestimento/anello	75 Shore A
Peso unitario	3.5 kg
Antitraccia	✓
Non macchia al contatto	✓
Versione antistatica	✗
Elettro-conduttivo	✗
Resistente alla corrosione	✗
Versione per alte temperature	✗
Rivestimento resistente all'idrolisi	✓
Adatto per autoclave	✗

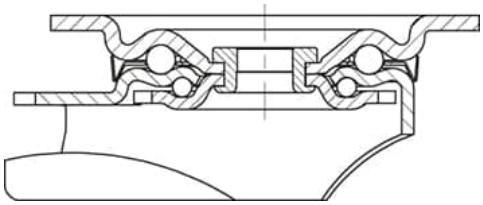

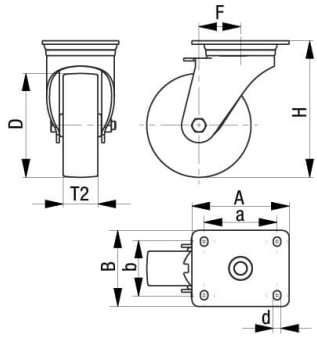

Adatto per lavaggio a macchina		×

Riferimenti prodotto

Bloccaggio standard corrispondente LK-ALBS 200K-FI

Ruota con supporto fisso corrispondente BH-ALBS 200K

Ruota utilizzata ALBS 200/20K