Scheda prodotto

LS-GB 128K-ST

Ruota con supporto girevole in acciaio elettrosaldato per alte portate, Gruppo rotante per alte portate, con sistema di bloccaggio “ stop-top”, ruota per alte portate con rivestimento in poliuretano Blickle Besthane®, con corpo ruota in ghisa

EAN 4047526099756
ID 755029
Nomenclatura doganale 87169090

Made in Germany

Supporto: serie LS
- costruzione in acciaio elettrosaldato particolarmente robusta, zincatura galvanica, passivato giallo, senza Cr6
- cuscinetto a sfere scanalato assiale ISO 104 e cuscinetto a rulli conici ISO 355 nel gruppo rotante
- perno centrale saldato, avvitato e bloccato, estremamente robusto
- protetto contro spruzzi d’acqua e sporco
- ingrassatore

Ruota: serie GB
- rivestimento: elastomero di poliuretano di prima qualità Blickle Besthane®, durezza 92 Shore A, colore marrone, antitraccia, non macchia al contatto
- corpo ruota: robusta ghisa grigia, con ingrassatore dal Ø ruota 150 mm, verniciato, colore argento

Blickle Besthane®

Altre caratteristiche:
- elevata resistenza chimica a molti agenti aggressivi
- resistenza termica: da -20 °C a +70 °C, per breve tempo fino a +90 °C, portata ridotta oltre +40 °C

Durezza dell’anello / rivestimento
92 Shore A

Forza di spinta
eccellente

Resistenza all’usura
eccellente

Protezione del pavimento / facilità di manovra
buono

Data tecnici:

Ø ruota (D)		125 mm
Larghezza ruota		60 mm
Portata a 4 km/h		850 kg
Portata (statica)		2’125 kg
Tipo di scorrimento		cuscinetto a sfere
Altezza totale (H)		170 mm
Dimensioni piastra		140 x 110 mm
Interasse fori di fissaggio		105 x 75–80 mm
Ø foro centrale		11 mm
Disassamento (F)		50 mm
Resistenza termica min		-30 °C
Resistenza termica max		70 °C
Durezza del rivestimento/anello		92 Shore A
Peso unitario		6.1 kg
Antitraccia		✓
Non macchia al contatto		✓
Versione antistatica		✕
Elettro-conduttivo		✕
Resistente alla corrosione		✕
Versione per alte temperature		✕

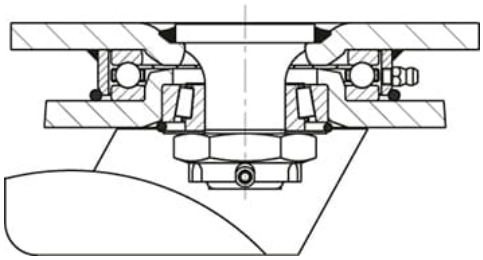

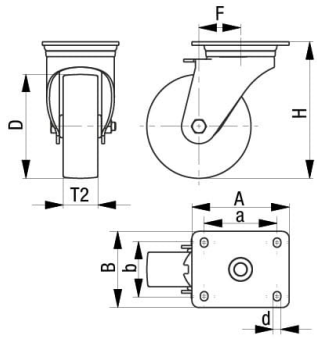

Rivestimento resistente all'idrolisi		✓
Adatto per autoclave		✕
Adatto per lavaggio a macchina		✕