Scheda prodotto

LUH-ALBS 150K-FI

Ruota con supporto girevole in lamiera d'acciaio, Struttura chiusa, con piastra da avvitare, con sistema di bloccaggio "stop-fix", ruota per alte portate con rivestimento in poliuretano Blickle Besthane® Soft, con corpo ruota in alluminio

EAN 4047526115616
ID 755074
Nomenclatura doganale 87169090

Made in Germany

Supporto: serie LUH
- lamiera d'acciaio robusta, zincatura galvanica, passivato blu, senza Cr6
- cuscinetto a sfere a quattro punti per carichi eccezionali
- gruppo rotante chiuso ed a tenuta
- particolarmente resistente agli urti ed alle vibrazioni grazie a **quattro calotte temprate dalla forma speciale**

Ruota: serie ALBS
- rivestimento: elastomero di poliuretano di prima qualità Blickle Besthane® Soft, durezza 75 Shore A, colore blu, antitraccia, non macchia al contatto
- corpo ruota: alluminio pressofuso, colore grigio argento

Blickle Besthane® Soft

Altre caratteristiche:
- elevata resistenza chimica a molti agenti aggressivi
- resistenza termica: da -20 °C a +70 °C, per breve tempo fino a +90 °C, portata ridotta oltre +40 °C

Durezza dell'anello / rivestimento
75 Shore A

Forza di spinta
eccellente

Resistenza all'usura
molto buono

Protezione del pavimento / facilità di manovra
molto buono

Data tecnici:

Ø ruota (D)		150 mm
Larghezza ruota		50 mm
Portata a 4 km/h		500 kg
Portata (statica)		1'250 kg
Tipo di scorrimento		cuscinetto a sfere
Altezza totale (H)		197 mm
Dimensioni piastra		140 x 110 mm
Interasse fori di fissaggio		105 x 75–80 mm
Ø foro centrale		11 mm
Disassamento (F)		52 mm
Resistenza termica min		-20 °C
Resistenza termica max		70 °C
Durezza del rivestimento/anello		75 Shore A
Peso unitario		3.4 kg
Antitraccia		✓
Non macchia al contatto		✓
Versione antistatica		×
Elettro-conduttivo		×
Resistente alla corrosione		×
Versione per alte temperature		×
Rivestimento resistente all'idrolisi		✓
Adatto per autoclave		×

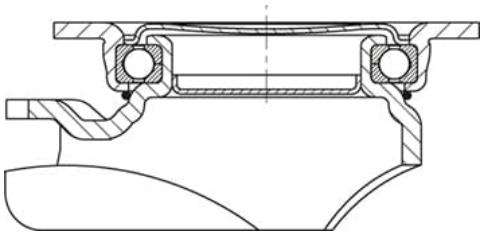

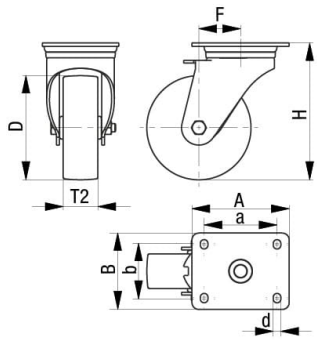

Adatto per lavaggio a macchina		×

Riferimenti prodotto

Ruota con supporto fisso corrispondente BH-ALBS 150K

Ruota con supporto girevole corrispondente LUH-ALBS 150K

Ruota utilizzata ALBS 150/20K