Produktdatenblatt

LK-ALST 125K-3-AS

Stahlblech-Lenkrolle, schwere Ausführung, mit Anschraubplatte, Schwerlast-Rad mit Polyurethan-Laufbelag Blickle Softhane®, mit Aluminium-Radkörper, antistatisch

EAN 4047526380588
ID 918656
Zolltarifnummer 87169090

Made in Germany

Gehäuse: Serie LK
- starkes Stahlblech, galvanisch verzinkt, blau passiviert, Cr6-frei
- zweifache Kugellagerung im Drehkranz
- stabiler Mittelbolzen (ab Rad-Ø 125x50 mm)
- Drehkranzabdichtung
- minimales Drehkranzspiel, leichtgängiger Lauf, hohe Lebensdauer durch die spezielle dynamische Blickle-Vernietung

Rad: Serie ALST
- Laufbelag: hochwertiges Polyurethan-Elastomer Blickle Softhane®, Härte 75 Shore A, Farbe dunkelgrau, spurlos, kontaktverfärbungsfrei
- Radkörper: Aluminium-Druckguss, Farbe silbergrau

Blickle Softhane®

Sonstige Eigenschaften:
- hohe chemische Beständigkeit gegen viele aggressive Medien
- Temperaturbeständigkeit: -20 °C bis +70 °C, kurzzeitig bis +90 °C, verringerte Tragfähigkeit bei über +40 °C
- elektrische Ableitfähigkeit (Ohmscher Widerstand) ≤ 10^7 Ω

Belagshärte
75 Shore A

Rollwiderstand
sehr gut

Verschleißresistenz
sehr gut

Bodenschonung/Fahrgeräusch
sehr gut

Technische Daten:

Rad-Ø (D)	125 mm
Radbreite	40 mm
Tragfähigkeit bei 4 km/h	350 kg
Tragfähigkeit (statisch)	875 kg
Lagerart	Kugellager
Gesamthöhe (H)	155 mm
Plattengröße	140 x 110 mm
Schraublochentfernung	105 x 75–80 mm
Schraubloch-Ø	11 mm
Ausladung (F)	48 mm
Temperaturbeständigkeit min	-20 °C
Temperaturbeständigkeit max	70 °C
Belagshärte	75 Shore A
Stückgewicht	1.6 kg
Spurlos	✓
Kontaktverfärbungsfrei	✓
Antistatisch	✓
Elektrisch ableitend	✕
Korrosionsbeständig	✕
Hitzebeständig	✕
Laufbelag hydrolysebeständig	✕
Autoklaventauglich	✕

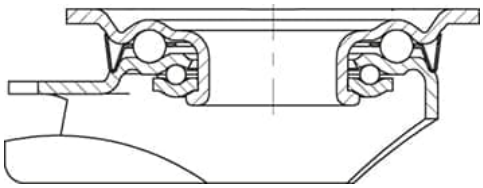

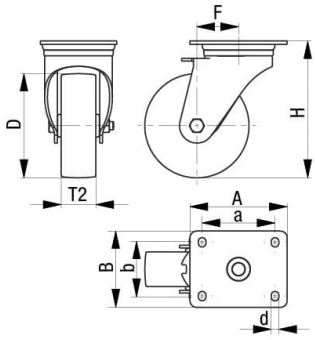

Waschmaschinentauglich		×

Produktreferenzen

Zugehöriger Standard-Feststeller LK-ALST 125K-3-FI-AS

Zugehörige Bockrolle BK-ALST 125K-3-AS

Verwendetes Rad ALST 125/15K-AS