Scheda prodotto

LH-ALB 252K-ST-FS

Ruota con supporto girevole in lamiera d'acciaio, versione per alte portate, con piastra da avvitare, con sistema di bloccaggio "sto p-top", parapiedi in acciaio, ruota per alte portate con rivestimento in poliuretano Blickle Besthane®, con corpo ruota inalluminio

EAN 4047526361297
ID 942195
Nomenclatura doganale 87169090

Made in Germany

Supporto: serie LH
- lamiera d'acciaio robusta, zincatura galvanica, passivato blu, senza Cr6
- forcella pesante e piastra da avvitare
- doppio cuscinetto a sfere nel gruppo rotante
- perno centrale avvitato e bloccato, estremamente robusto
- particolarmente resistente agli urti ed alle vibrazioni grazie a **quattro calotte temprate dalla forma speciale**

Ruota: serie ALB
- rivestimento: elastomero di poliuretano di prima qualità Blickle Besthane®, durezza 92 Shore A, colore marrone, antitraccia, non macchia al contatto
- corpo ruota: alluminio pressofuso, colore grigio argento

Blickle Besthane®

Altre caratteristiche:
- elevata resistenza chimica a molti agenti aggressivi
- resistenza termica: da -20 °C a +70 °C, per breve tempo fino a +90 °C, portata ridotta oltre +40 °C
- Con corpo ruota per alte portate, versione rinforzata

Durezza dell'anello / rivestimento
92 Shore A

Forza di spinta
eccellente

Resistenza all'usura
eccellente

Protezione del pavimento / facilità di manovra
buono

Data tecnici:

Ø ruota (D)	250 mm
Larghezza ruota	60 mm
Portata a 4 km/h	900 kg
Portata (statica)	2'250 kg
Tipo di scorrimento	cuscinetto a sfere
Altezza totale (H)	295 mm
Dimensioni piastra	140 x 110 mm
Interasse fori di fissaggio	105 x 75–80 mm
Ø foro centrale	11 mm
Disassamento (F)	82 mm
Resistenza termica min	-20 °C
Resistenza termica max	70 °C
Durezza del rivestimento/anello	92 Shore A
Peso unitario	6.8 kg
Antitraccia	✓
Non macchia al contatto	✓
Versione antistatica	✗
Elettro-conduttivo	✗
Resistente alla corrosione	✗
Versione per alte temperature	✗
Rivestimento resistente all'idrolisi	✓

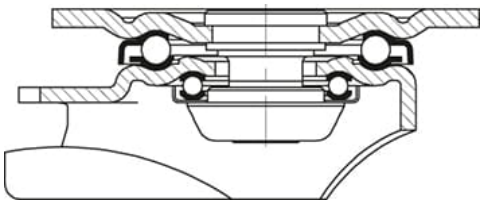

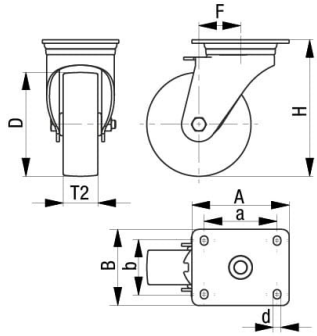

Adatto per autoclave		×
Adatto per lavaggio a macchina		×

Riferimenti prodotto

Ruota con supporto fisso corrispondente BH-ALB 252K-FS

Ruota con supporto girevole corrispondente LH-ALB 252K-FS

Ruota utilizzata ALB 252/25K